esempio pavimentazione drenante i.idro.drain

crataegus azarolus (azzeriuolo)

crataegus monogyna (biancospino)

corylus avellana (nocciolo)

acer monspessulanum (acero minore)

ulmus minor (olmo campestre)

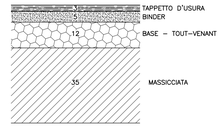

PARTICOLARE SEZIONE TIPO ALLARGAMENTO STRADALE

Scala 1:10

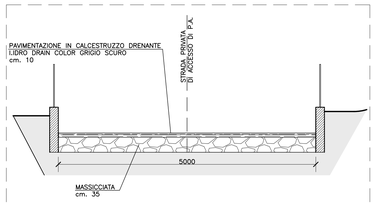

PARTICOLARE SEZIONE TIPO STRADA PRIVATA DI ACCESSO

Scala 1:50

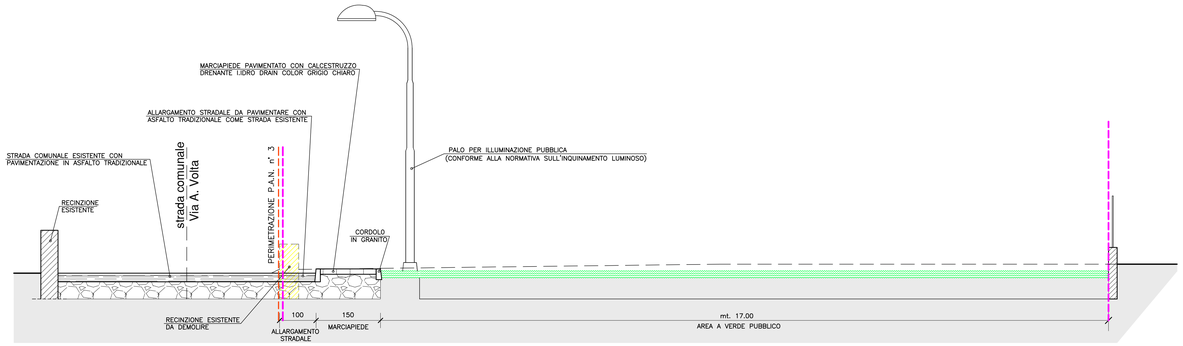

SEZIONE A-A ALLARGAMENTO STRADA COMUNALE, MARCIAPIEDE E PARHEGGIO PUBBLICO

Scala 1:50

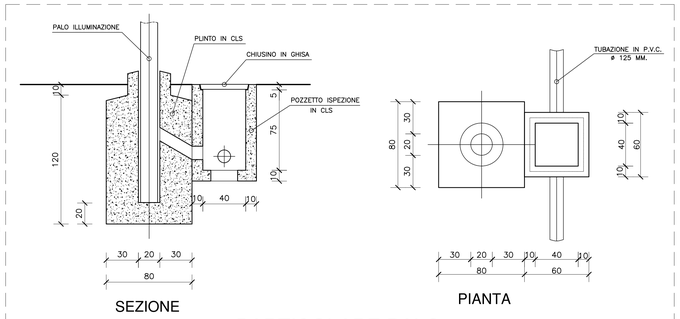

PARTICOLARE PALO ILLUMINAZIONE

Scala 1:20

legenda essenze arboree

- CRATAEGUS MONOGYNA (BIANCOSPINO)
- CRATAEGUS AZAROLUS (AZZERIUOLO)
- CORYLUS AVELLANA (NOCCIOLO)
- ACER MONSPESSULANUM (ACERO MINORE)
- ULMUS MINOR (OLMO CAMPESTRE)

- PERIMETRAZIONE P.A.N. n° 3 MODIFICATA IN BASE AL TRACCIATO RILEVATO DEL TORRENTE
- EDIFICI ESISTENTI
- EDIFICI IN PROGETTO O IN CORSO DI COSTRUZIONE
- ±0.00 QUOTE TERRENO ATTUALE SENZA MODIFICHE
- −4.95 QUOTE DI PROGETTO
- SUPERFICIE DA DESTINARE A SERVIZI ED ATTREZZATURE PUBBLICHE COME DA P.A.N. n°3 S=mq. 758.19 (GIA' APPROVATA E SENZA MODIFICHE)
- NUOVI PUNTI LUCE IN PROGETTO SULLA VIA A. VOLTA E SULLA VIA UNITA' D'ITALIA
- CADITOIA PER RACCOLTA ACQUE METEORICHE
- TUBAZIONE ACQUE CHIARE DI P.A. CON SCARICO NEL TORRENTE
- TUBAZIONE ACQUE METEORICHE

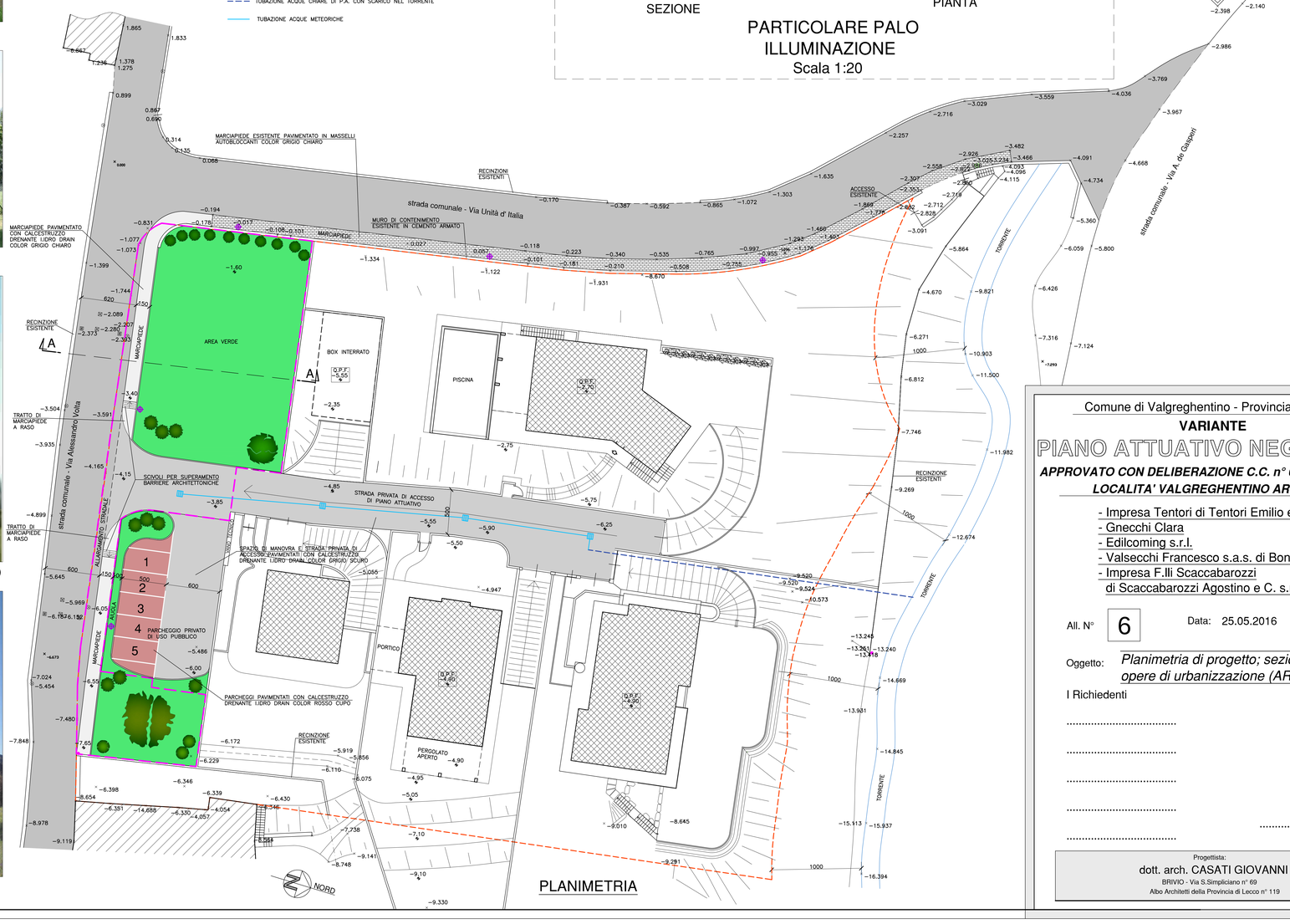

PLANIMETRIA

Comune di Valgreghentino - Provincia di Lecco

VARIANTE

PIANO ATTUATIVO NEGOZIATO

APPROVATO CON DELIBERAZIONE C.C. n° 60 del 24.11.2014

LOCALITA' VALGREGHENTINO AREA n° 3

- Impresa Tentori di Tentori Emilio e C. s.r.l.
- Gnecchi Clara
- Edilcoming s.r.l.
- Valsecchi Francesco s.a.s. di Bonaiti Gianluca e C.
- Impresa F.lli Scaccabarozzi di Scaccabarozzi Agostino e C. s.n.c.

All. N° 6

Data: 25.05.2016

Oggetto: *Planimetria di progetto; sezione e particolari opere di urbanizzazione (AREA P.A.N. n° 3)*

I Richiedenti

.....

.....

.....

.....

.....

Il Progettista

.....

Progettista:
dott. arch. CASATI GIOVANNI
BRIVIO - Via S.Simpliciano n° 69
Albo Architetti della Provincia di Lecco n° 119